HY-BRID LIFTS™

BY CUSTOM EQUIPMENT LLC

GEBRUIKS- EN VEILIGHEIDSHANDLEIDING

ZELFRIJDEND HOOGWERKERPLATFORM

SUPO-652
REV A

HB-830CE
HB-1230CE

SERIES II

OPMERKINGEN

Als u een vraag hebt over de toepassing en/of bediening, neem dan contact op met:

Custom Equipment, LLC
2647 Hwy 175
Richfield, WI 53076
VS
P: +1-262-644-1300
F: +1-262-644-1320
www.hybridlifts.com

De originele handleiding is in het Engels geschreven.

Het doel van deze gebruiks- en veiligheidshandleiding is om gebruikers te voorzien van de noodzakelijke instructies en werkingsprocedures om de Custom Equipment Hy-Brid Lift juist en veilig en voor het beoogde doel te gebruiken en om het personeel en de benodigde gereedschappen en materialen op hun juiste plek te hebben.

GEVAAR

DE GEBRUIKS- EN VEILIGHEIDSHANDLEIDING MOETEN VOORAFGAAND AAN HET GEBRUIK WORDEN GELEZEN EN BEGREPEN.

- De gebruiker/bediener mag geen bedieningsverantwoordelijkheden aanvaarden totdat hij de handleiding heeft gelezen en begrepen en wanneer hij de hoogwerker heeft bediend onder toezicht van een ervaren en gekwalificeerde bediener.
- Omdat de fabrikant geen directe controle heeft over de machinetoepassing en -bediening, zijn juiste en veilige praktijken de verantwoordelijkheid van de gebruiker en al het bedieningspersoneel.

WAARSCHUWING

ELKE WIJZIGING VAN DEZE MACHINE ZONDER DE UITDRUKKELIJKE SCHRIFTELIJKE TOESTEMMING VAN DE FABRIKANT IS VERBODEN.

MEDEDELING OVER VALBESCHERMING

Het relingsysteem rond het platform is het valbeveiligingssysteem voor zelfrijdende hoogwerkplatforms in overeenstemming met de norm EN 280. Het is verboden om een hoogwerkerplatform vervaardigd door Custom Equipment, LLC. met alleen een deel van de reling of zonder deze te gebruiken.
De ankerpunten van de veiligheidsgordel van dit type apparaat moeten niet voldoen aan de geldende norm. Als er echter ankerpunten voor gordelbevestigingen door de verantwoordelijken van de werkplaats of andere regelgevingen worden vereist, wordt het aanbevolen om de ankerpunten alleen te gebruiken bij alle apparatuur die is vervaardigd door Custom Equipment, LLC. voor de werkplekpositionering van het personeel. De lengte van de gordels moeten worden bepaald door de bediener/eigenaar binnen het relingsysteem.

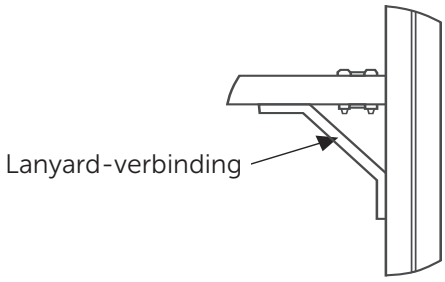

WAARSCHUWING

HET GEBRUIK VAN VALBEVEILIGINGSSYSTEMEN DIE AAN ANKERPUNTEN OP DE APPARATUUR ZIJN BEVESTIGD, KAN ERTOE LEIDEN DAT DE MACHINE KANTELT, MET ERNSTIG LETSEL OF DE DOOD TOT GEVOLG.

INHOUDSOPGAVE

OPMERKINGEN **2**
INLEIDING **3**
INHOUDSOPGAVE **4**
AFBEELDINGENINDEX **5**
DEEL 1 | PRODUCTBESCHRIJVING **6**
1.1 | ALGEMEEN 6
1.2 | EG-VERKLARING VAN OVEREENSTEMMING 6
1.3 | MACHINESPECIFICATIES 7
DEEL 2 | VEILIGHEID **9**
2.1 | VEILIGHEIDSSYMBOLEN 9
2.2 | ALGEMENE REGELS EN VOORZORGSMAATREGELEN 9
2.3 | VEILIGHEIDSVOORZIENINGEN 10
2.4 | VEILIGHEIDSINDICATOREN EN -VERGRENDELINGEN 10
2.5 | VEILIGHEIDSCONTROLES 11
2.6 | ONDERHOUDSVERGRENDELING 12
2.7 | VEILIGHEIDSRICHTLIJNEN 12
DEEL 3 | AANDUIDINGEN **14**
3.1 | AANDUIDINGSLOCATIES 14
3.2 | AANDUIDINGSBESCHRIJVING 15
3.3 | AANDUIDINGSSYMBOLEN 16
DEEL 4 | TRANSPORT, BEHANDELING EN OPSLAG **19**
4.1 | VOORBEREIDENDE UITPAKINSTRUCTIES EN LEVERANCIERSINSPECTIE 19
4.2 | OPSLAG 19
4.3 | VOORBEREIDING OP HET TRANSPORT 19
4.4 | HIJS- EN VASTZETPUNTEN 20
4.5 | VORKLIFTKOKERS 21
DEEL 5 | BEDIENING **22**
5.1 | VÓÓR U DE MACHINE BEDIENT 22
5.2 | BEDIENINGSELEMENTEN 22
5.3 | INSCHAKELEN/UITSCHAKELEN 23
5.4 | FOUTALARMEN 24
5.5 | RIJDEN EN STUREN 25
5.6 | STIJGEN EN DALEN 25
5.7 | HET PLATFORM VERLENGEN 26
5.8 | DAGELIJKS ONDERHOUD 26
5.9 | DE ACCU LADEN 27
DEEL 6 | CONTROLELIJST VOOR DE INSPECTIE VOORAFGAAND AAN HET GEBRUIK **30**
6.1 | CONTROLELIJST VOOR DE INSPECTIE VOORAFGAAND AAN HET GEBRUIK 30

AFBEELDINGENINDEX

AFBEELDING 1: Pothole-beschermingen 10
AFBEELDING 2: Aanduiding instructie voor het dalen 11
AFBEELDING 3: Nooddaalklep 11
AFBEELDING 4: Opslag van de onderhoudsvergrendeling 12
AFBEELDING 5: Gebruikt van de onderhoudsvergrendeling 12
AFBEELDING 6: Vergrendeling zwenkwielen 19
AFBEELDING 7: Vergrendeling zwenkwielen in gebruik 19
AFBEELDING 8: Brake Release 20
AFBEELDING 9: Vastzetpunten, achterkant 20
AFBEELDING 10: Vastzetpunten, voorkant 20
AFBEELDING 11: Fork Pockets 21
AFBEELDING 12: Zwaartepunt 21
AFBEELDING 13: Basisbedieningselementen 22
AFBEELDING 14: Bedieningselementen van het platform 22
AFBEELDING 15: Hoofdschakelaar 23
AFBEELDING 16: Hoofdschakelaar UIT 23
AFBEELDING 17: Hoofdknop verwijderd 23
AFBEELDING 18: Veilige plaats 23
AFBEELDING 19: Achterrem 26
AFBEELDING 20: Display van de acculader 27

DEEL 1 | PRODUCTBESCHRIJVING

1.1 | ALGEMEEN

De Hy-Brid-schaarhoogwerkers van Custom Equipment zijn hoogwerkers die zijn ontworpen om veilig en betrouwbaar te zijn. Het doel van de machine is om het personeel omhoog te brengen, samen met de vereiste gereedschappen en materialen naar bovengrondse werkplaatsen.

De goedkeuring van de fabrikant is vereist voor elk ander gebruik dan het beoogde gebruik.

Vóór gebruik dient de gebruiker de gebruiksinstructies van de fabrikant en veiligheidsvoorschriften voor de gebruiker te lezen en te begrijpen, of uitleg hierover te hebben ontvangen, alsook alle labels, waarschuwingen en instructies die op de het hoogwerkerplatform worden weergegeven of uitleg hierover hebben ontvangen, waarbij ervoor wordt gezorgd dat al het personeel op het platform geschikte beschermende uitrusting draagt volgens de omstandigheden, waaronder de omgeving waarin de hoogwerker zal worden gebruikt.

De bediener moet de werkplek op omgevingsgevaren controleren, zoals, maar niet beperkt tot, hoogteverschillen, gaten, hellingen, puin, vloeren of hoog aangebrachte obstakels, oppervlakken, wind en weersomstandigheden of de aanwezigheid van onbevoegde personen. Trillingen veroorzaken bij deze machine geen significante gevaren.

1.2 | EG-VERKLARING VAN OVEREENSTEMMING

Hierbij verklaren wij dat de bovengenoemde machine beoordeeld, getest en goedgekeurd is in overeenstemming met de eisen van de Machinerichtlijn 2006/42/EEG met gebruik van het document EG-communautaire regelgeving voor machines en waarbij er rekening werd gehouden met EN280:2001 + A2:2013.

Modelnummer: HB-1230CE S2
Machinetype: Mobiel hoogwerkerplatform
Toepasselijke geharmoniseerde norm: EN280:2001+A2:2013

Fabrikant:
Custom Equipment, LLC
2647 Hwy 175
Richfield, WI 53076
VS
Telefoon: 262-644-1300/Fax: 262-644-1320
www.hybridlifts.com

Aangemelde instantie:
TÜV Nederland QA B.V.
de Waal 21 C
5684 PH Best
Nederland
Registratienummer: CE1231

Certificaatnummer: TBD

Modelnummer: HB-830CE S2
Machinetype: Mobiel hoogwerkerplatform
Toepasselijke geharmoniseerde norm: EN280:2001+A2:2013

Een EG-onderzoek werd intern getest door de fabrikant, in overeenstemming met de EN 280:2001+A2:2013 en 2006/42/EEG bijlage VIII, zoals vermeld in artikel 12 en bijlage IV, punt 17 van de richtlijn 2006/42/EEG, welke apparaten met een platformhoogte van minder dan drie meter uitsluit.

1.3 | MACHINESPECIFICATIES

	HB-830CE		HB-1230CE	
Werkhoogte (maximaal)	14 ft	4,26 m	18 ft	5,49 m
Platformhoogte (minimaal)	8 ft	2,44 m	12 ft	3,66 m
Transporthoogte	64 in	1,63 m	64 in	1,63 m
Afstand tot de grond (ingetrokken pothole-bescherming)	2,86 in	7,3 cm	2,86 in	7,3 cm
Afstand tot de grond (uitgetrokken pothole-bescherming)	0,53 in	1,3 cm	0,53in	1,3 cm
Totale breedte	30 in	0,76 m	30 in	0,76 m
Totale lengte	62 in met opstap	1,57 m in met opstap	62 in met opstap	1,57 m in met opstap
Platform (ingetrokken, binnenkant)	25 in x 53 in	0,64 m x 1,35 m	25,5 in x 53 in	0,64 m x 1,35 m
Lengte uitschuifbaar platform	28,75 in	0,73 m	28,75 in	0,73 m
Relinghoogte	43,3 in	1,1 m	43,3 in	1,1 m
Platformingang	20 in	0,51 m	20 in	0,51 m
Staphoogte	10,2 in	0,26 m	10,2 in	0,26 m
Wielbasis	46 in	1,17 m	46 in	1,17 m
Wielspoor	24 in	0,62 m	24 in	0,62 m
draaicirkel (binnen)	Nul		Nul	
Bandenmaat (vast, niet-markerend) - voor / achter	8 in / 12 in	20,3 cm / 30,5 cm	8 in / 12 in	20,3 cm / 30,5 cm
NOMINALE BELASTING				
Hefcapaciteit:	550 lb / 1 personen	249,5 kg / 1 personen	550lb / 1 personen	249,5 kg / 1 personen
Capaciteit uitschuifbaar platform	250 lb / 1 personen	113,4 kg / 1 personen	250 lb / 1 personen	113,4 kg / 1 personen
Horizontaal/handkracht	45 lb	200 N	45 lb	200 N
VLOERBELASTING				
Machinegewicht (onbelast (ong.)	1484 lb	673 kg	1618 lb	734 kg
Minimale wielbelasting - contactdruk	121,6 psi	838,4 kPa	132,6 psi	914,2 kPa
Maximale wielbelasting - contactdruk	166,6 psi	1148,7 kPa	177,6 psi	1224,5 kPa
Minimale machinebelasting - vloerdruk	127,1 psf	6,1 kPa	138,6 psf	6,6 kPa
Maximale machinebelasting - vloerdruk	174,2 psf	8,3 kPa	185,7 psf	8,9 kPa
OMGEVINGSBEPERKINGEN				
Wind	Geen winderige omstandigheden / alleen voor gebruik binnenhuis		Geen winderige omstandigheden / alleen voor gebruik binnenhuis	
Nominale helling	Vlakke ondergrond		Vlakke ondergrond	
Geactiveerde kantelsensor	2° in lengterichting/1,5° in zijdelingse richting		2° in lengterichting/1,5° in zijdelingse richting	
Maximumhelling (transportstand)	25% (14° onbeladen)		25% (14° onbeladen)	
Temperatuur	-4°F tot 104°F	-20°C tot 40°C	-4°F tot 104°F	-20°C tot 40°C

Trillingen	8,2 ft/s² max	2,5 m/s² max	8,2 ft/s² max	2,5 m/s² max
Geluid - Normaal gebruik, alarmen	86 dB, 100 dB	86 dB, 100 dB	86 dB, 100 dB	86 dB, 100 dB
VOEDINGSSYSTEMEN - aandrijfsystemen (proportioneel elektrisch):				
Rijsnelheid (verhoogd platform)	0-0,75 mph, proportioneel	0-0,34 m/s, proportioneel	0-0,75 mph, proportioneel	0-0,34 m/s, proportioneel
Rijsnelheid (verlaagd platform)	0-2,2 mph, proportioneel	0-1 m/s, proportioneel	0-2,2 mph, proportioneel	0-1 m/s, proportioneel
Hef-/lage snelheid	TBD	TBD	18 s (proportioneel)/16 s	18 s (proportioneel)/16 s
Hydraulische druk (max.)	1000 psi	6895 kPa	1000 psi	6895 kPa
Hydraulische vloeistofcapaciteit	1 gal	3,55 L	1 gal	3,55 L
Spanning voedingssysteem	24V DC	24V DC	24V DC	24V DC
Accu's - diepe ontlading	(2) 12V Groep 27 AGM	(2) 12V Groep 27 AGM	(2) 12V Groep 27 AGM	(2) 12V Groep 27 AGM

2.1 | VEILIGHEIDSSYMBOLEN

GEVAAR

HET NIET VOLGEN VAN DEZE WAARSCHUWING ZAL LEIDEN TOT LICHAMELIJK LETSEL OF OVERLIJDEN.

"GEVAAR" duidt op een onmiddellijk gevaarlijke situatie die, indien deze niet wordt vermeden, tot ernstig letsel of de dood zal leiden.

WAARSCHUWING

HET NIET VOLGEN VAN DEZE WAARSCHUWING KAN LEIDEN TOT LICHAMELIJK LETSEL OF OVERLIJDEN.

"WAARSCHUWING" duidt op een mogelijk gevaarlijke situatie die, indien deze niet wordt vermeden, tot ernstig letsel of de dood kan leiden

OPGELET

HET NIET VOLGEN VAN DEZE WAARSCHUWING KAN LEIDEN TOT LETSEL OF SCHADE AAN DE APPARATUUR.

"OPGELET" duidt op een mogelijk gevaarlijke situatie die, indien deze niet wordt vermeden, tot licht of matig letsel of schade aan apparatuur kan leiden

2.2 | ALGEMENE REGELS EN VOORZORGSMAATREGELEN

Custom Equipment, LLC heeft de zelfrijdende Hy-Brid-schaarhoogwerkers ontworpen om veilig en betrouwbaar te zijn. Het is bedoeld om personeel omhoog te brengen, samen met de vereiste gereedschappen en materialen naar bovengrondse werkplaatsen. Trillingen veroorzaken bij deze machine geen significante gevaren.

Een bediener van elke type werkplatform wordt aan bepaalde gevaren blootgesteld die niet door mechanische hulpmiddelen worden beschermd. Het is daarom van essentieel belang dat bedieners bevoegd, zorgvuldig, fysiek en geestelijk gezond en grondig opgeleid zijn in de veilige werking van deze machine. Although Custom Equipment, LLC voldoet aan de gespecificeerde EN: 280-vereisten voldoet, is het de verantwoordelijkheid van de eigenaar om bedieners niet alleen te instrueren over de veiligheidseisen van Custom Equipment, LLC, maar ook over de aanvullende eisen die in de EN:280-norm worden uiteengezet. Als u zich in een situatie bevindt, waarvan u denkt dat deze onveilig zou kunnen zijn, stopt u het platform en vraagt u gekwalificeerde bronnen om aanvullende informatie voordat u verder gaat.

WAARSCHUWING

STEEK UW HAND NOOIT TUSSEN DE SCHAARARMEN OF STEUNPLATFORM.

OPGELET

STUURBEUGELS DIE VOORBIJ DE ZIJKANTEN VAN DE BASIS UITSTEKEN KUNNEN LEIDEN TOT SITUATIES MET EEN KLEINE DRAAICIRKEL.

Mogelijke beschadiging van wanden, enz. kan voorkomen bij situaties met een kleine draaicirkel omwille van stuurbeugels die voorbij de zijkanten van de basis uitsteken.

2.3 | VEILIGHEIDSVOORZIENINGEN

- Doordrukbestendige wielen.
- Reling—1,1 m hoog met plinten van 15 cm.
- Slipvast dek.
- Toegangspoort.
- Automatische parkeerrem.
- Vrije daalbescherming. Een drukgecompenseerde stroomregelklep is in het hydraulische circuit geïnstalleerd om te voorkomen dat het platform daalt in geval van een gescheurde hydraulische slang. Het platform wordt hydraulisch vergrendeld met een terugslagklep en de daling wordt op een hydraulische manier gecontroleerd wanneer de klep wordt geactiveerd.
- Aanduidingen: Gevaar-, voorzichtigheids-, en waarschuwingsaanduidingen worden op verschillende plekken op dit apparaat weergegeven.
- Sleutelschakelaarbeveiliging. Er is een sleutelschakelaar om onbevoegde gebruik te voorkomen.

2.4 | VEILIGHEIDSINDICATOREN EN -VERGRENDELINGEN

Scheefstandalarm
Er klinkt een akoestisch alarm wanneer de machine meer dan 2° in lengterichting/1,5° in zijdelingse richting wordt gekanteld. De stijg- en rijfuncties worden geblokkeerd. Laat het platform dalen en verplaats de hoogwerker naar een vlakke ondergrond.

Lastgevoelig
Een akoestisch alarm klinkt, een lampje knippert, en beweging wordt geblokkeerd wanneer de belasting de nominale belasting overschrijdt. Verwijder het teveel aan lading voordat u verder gaat met het gebruik.

Armkappen
Bij het dalen van het platform, stopt het platform gedurende 3 seconden wanneer de uiteinden van de schaar 50 mm uit elkaar staan. Een snel pulserend licht- en geluidssignaal geven deze toestand aan. Geef de inschakeling van de joystick vrij. Controleer alle zijden van de schaar om ervoor te zorgen dat er niemand gevaar loopt. Ga dan verder met het verlagen van het platform.

Pothole-berscherming
Pothole-berschermingen moeten worden geplaatst wanneer het platform omhoog staat. Als de bescherming geblokkeerd is of niet goed functioneert, kan het platform niet stijgen. Verlaag het platform en werk niet met de machine tot het probleem is gerepareerd of het obstakel is verwijderd.

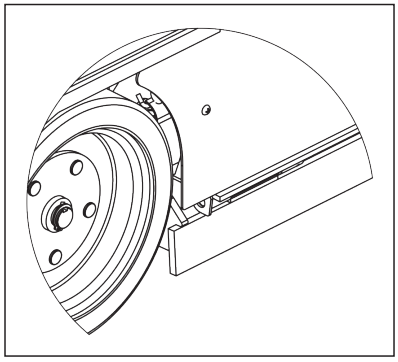

AFBEELDING 1: Pothole-beschermingen

2.5 | VEILIGHEIDSCONTROLES

Afdalen - noodhandbediening
Om de schaar handmatig te verlagen, is er een handbediende klep op de cilinder voorzien. Om de scharen te laten dalen, trekt u aan de kabel dicht bij de achterkant van de machine.

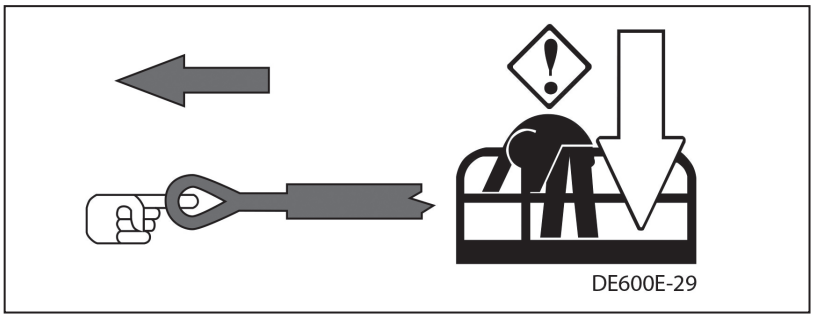

AFBEELDING 2: Aanduiding instructie voor het dalen

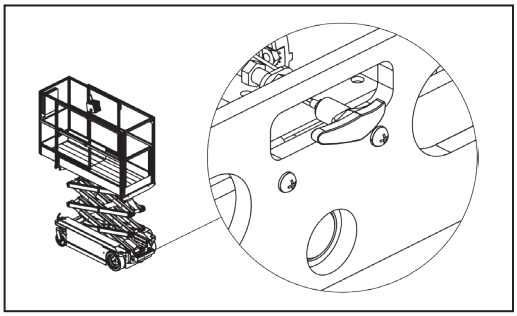

AFBEELDING 3: Nooddaalklep

WAARSCHUWING

ALS HET PLATFORM NIET DAALT, MAG U NIET PROBEREN OM VIA DE BALKMONTAGE NAAR BENEDEN TE KLIMMEN. DIT KAN TOT ERNSTIG LETSEL LEIDEN. LAAT EEN ERVAREN BEDIENER DE PROCEDURE VAN NOODDAALFUNCTIE GEBRUIKEN OM HET PLATFORM VEILIG TE LATEN DALEN.

WAARSCHUWING

VOORDAT U HET PLATFORM LAAT DALEN, TREKT U DE PLATFORMVERLENGING OPNIEUW IN.

Noodstop
De hoogwerker is uitgerust met twee noodstopschakelaars, één op het platform en één aan de grondbediening. Als deze worden geactiveerd, kunt u de machine niet meer gebruiken tot deze wordt gedeactiveerd. Om deze te deactiveren trekt u de knop eruit.

WAARSCHUWING

DOOR DE NOODSTOPKNOP IN TE DRUKKEN, WORDT DE REMMEN ONMIDDELLIJK GEACTIVEERD. DIT KAN LEIDEN TOT EEN ONVERWACHTE BEWEGING VAN HET PLATFORM, OMDAT DE MACHINE PLOTSELING WORDT GESTOPT. ZET U SCHRAP EN BEVEILIG VOORWERPEN OP HET PLATFORM WANNEER U MET DE MACHINE WERKT.

2.6 | ONDERHOUDSVERGRENDELING

De onderhoudsklos moet in de juiste positie worden geplaatst wanneer de machine in de opgeheven of gedeeltelijk opgeheven stand wordt onderhouden. Als de onderhoudsvergrendeling niet juist wordt gebruikt, kan dit leiden tot ernstig letsel en/of de dood.

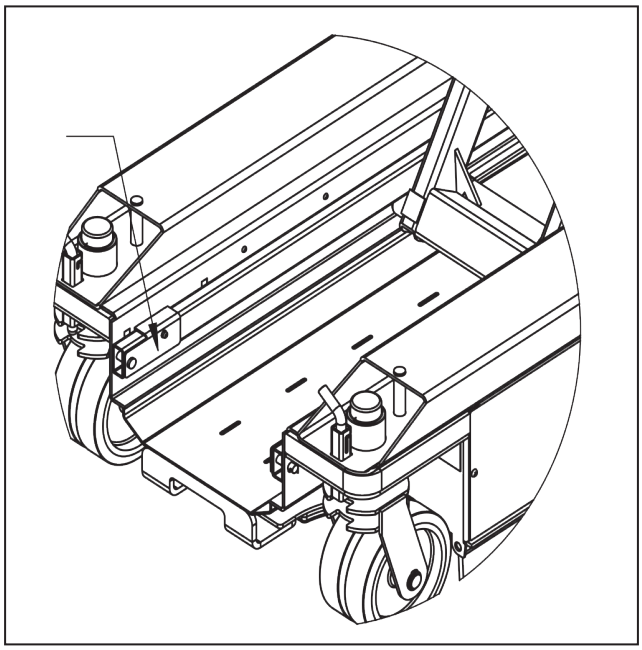

AFBEELDING 4: Opslag van de onderhoudsvergrendeling

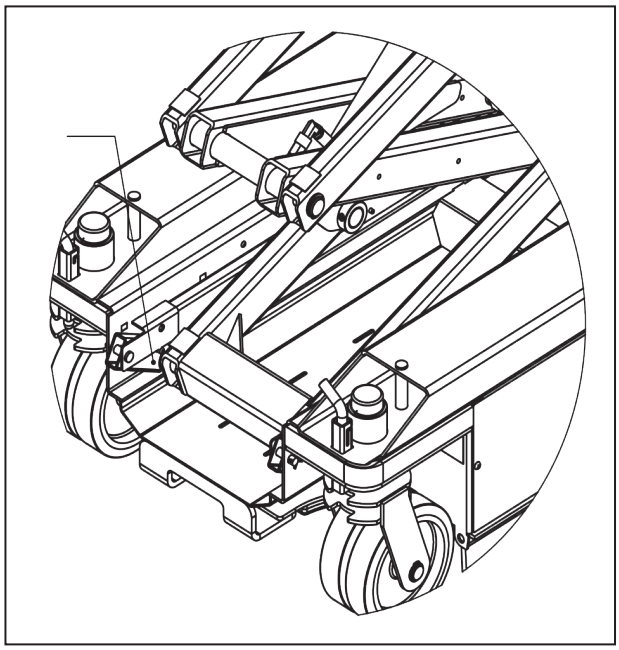

AFBEELDING 5: Gebruikt van de onderhoudsvergrendeling

2.7 | VEILIGHEIDSRICHTLIJNEN

Alleen gekwalificeerde bedieners mogen dit apparaat gebruiken.

- Alle bedieners moeten de gebruiks- en veiligheidshandleiding lezen en begrijpen. Ze moeten alle aanduidingen en waarschuwingslabels op het apparaat begrijpen.
- Werk niet op het platform als uw u zich snel duizelig of onzeker voelt.
- Laat de machine niet onbeheerd achter en gebruik deze niet op een onjuiste manier. Meld eventueel misbruik van de apparatuur aan het daartoe bevoegde personeel.
- Voorkom onbevoegd gebruik; wanneer het apparaat niet in gebruik is, verwijdert u de sleutel.
- Het wordt aangeraden dat al het personeel op het platform goedgekeurde persoonlijke beschermingsmiddelen
- (PBM), zoals hoofdbedekking, draagt.

Gebruik de machine alleen voor doeleinden waarvoor deze bedoeld is.

- De hoogwerker mag nooit als kraan worden gebruikt.
- Overschrijd het draagvermogen van het platform niet.
- Verdeel de belasting gelijkmatig over het vloeroppervlak van het platform.
- Gebruik het apparaat nooit als elektrische aarding bij booglassen.
- Omzeil geen hydraulische, mechanische en elektrische veiligheidsapparaten.

Controleer de werkplaats op onveilige werkomstandigheden.

- Pas op voor andere personen. Houd andere personen uit de buurt van bedieningsplatform. Sta nooit toe dat andere personen onder het verhoogde platform passeren of dat het platform boven andere personen wordt geplaatst.

- Vermijd contact met vaste voorwerpen (muren, gebouwen of andere machines, enz.) of bewegende voertuigen (auto's, kranen, enz.).
- Volg alle van toepassing zijnde nationale verkeersregels.
- Gebruik het apparaat alleen binnenshuis. De hoogwerker is niet ontworpen voor gebruik bij winderige omstandigheden of elektrische stormen.
- Het apparaat moet op een harde en vlakke ondergrond worden geplaatst voordat u het bedient. Gebruik het apparaat niet op een hellende of oneffen ondergrond.
- U moet vrije ruimte behouden tussen een deel van de machine of de lading en elektrische leidingen of apparaten. Volg de lokale regelgeving inzake vrije ruimte tot elektriciteitskabels.

GEVAAR

GEBRUIK DE MACHINE NIET IN DE BUURT VAN ELEKTRICITEITSKABELS. HET PLATFORM EN DE BEHUIZINGEN ZIJN NIET GEÏSOLEERD.

De apparatuur is net zo veilig als de bediener.
- Gebruik geen ladders of steigers om het platform op een grotere hoogte te plaatsen.
- Stap niet op of af het platform wanneer de machine in beweging is.
- Monteer of demonteer nooit een verhoogd platform.
- Zorg ervoor dat de poort wordt vergrendeld voordat u de machine vanop het platform bedient.
- Maak de hoogwerker nooit vast aan een aangrenzende constructie.
- Beveilig gereedschappen en materialen.
- Het personeel moet een stevig op de platformvloer staan en mag alleen binnen het platform gebied werken.
- Het wordt aanbevolen om plotseling remmen of sturen te vermijden. Rijd langzaam en zorg voor meer manoeuvreerruimte bij koud weer

Voordat u met de machine werkt, zorgt u ervoor dat deze goed is onderhouden.
- Gebruik de machine niet als deze niet goed werkt.
- Zorg ervoor dat platformrails en -pennen zijn bevestigd.
- De bediener moet de onderhoudsvergrendeling gebruiken bij het uitvoeren van alle soorten onderhoudsprocedures.
- Rook niet tijdens het opladen van de accu

3.1 | AANDUIDINGSLOCATIES

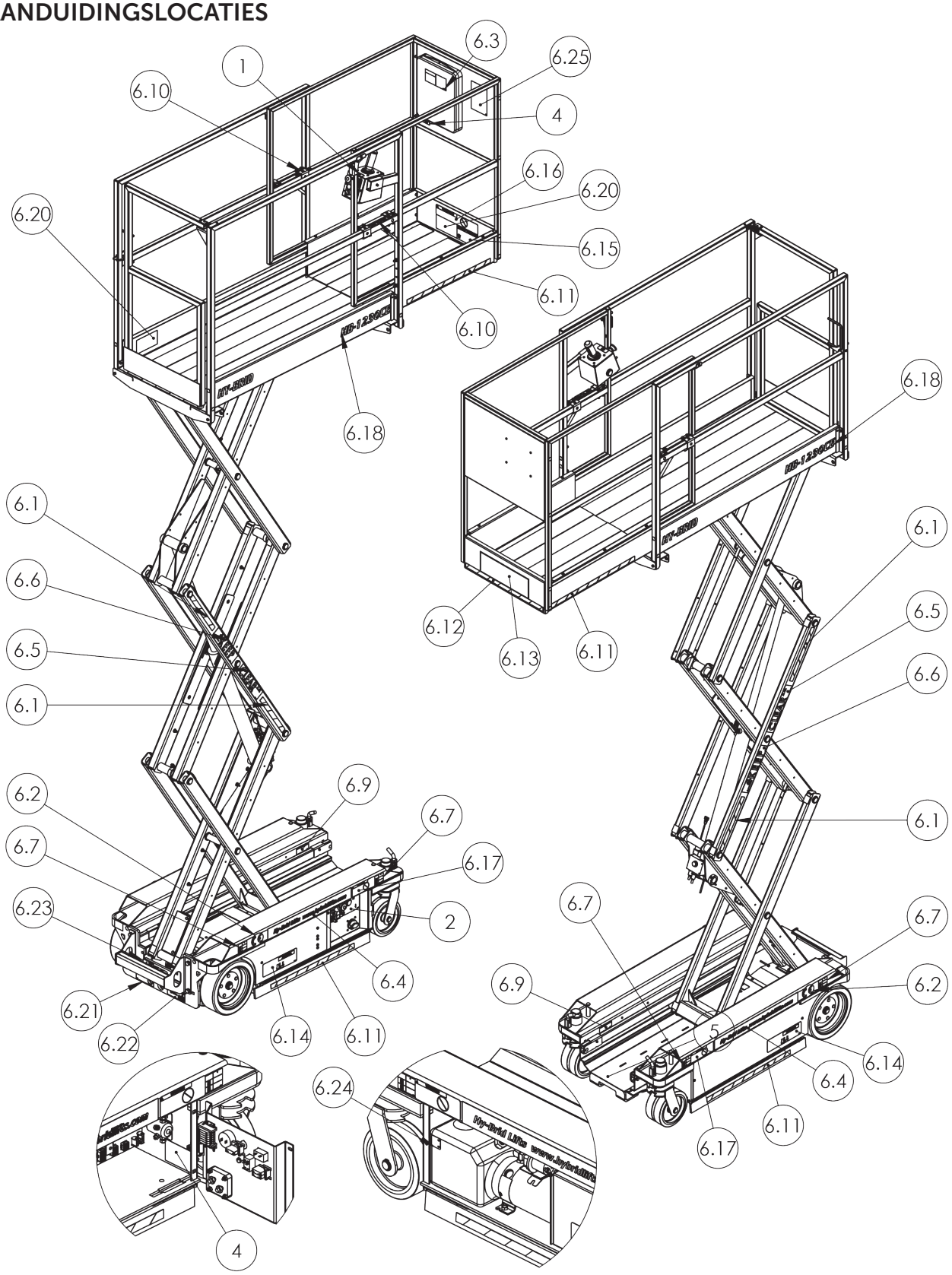

3.2 | AANDUIDINGSBESCHRIJVING

ITEMNR.	ONDERDEELNUMMER	OMSCHRIJVING	AANTAL
1	DE705	AANDUIDING, ONDERBEDIENING	1
2	DE703	AANDUIDING,BOVENBEDIENING	1
3	NA	SERIENUMMERREFERENTIE	1
4	NA	SERIENUMMERPLAAT	1
5	129-21-231-51	AANDUIDINGEN,HB-830CE	1
6	129-21-212-51	AANDUIDINGEN,HB-1230 CE	1
6.1	DE717-62	AANDUIDING, VEILIGHEIDSSTREEP (12.00)	4
6.2	DE718	AANDUIDING,CE	2
6.3	DE600E-10	AANDUIDING, HANDMATIGE BOX	1
6.4	DE652	AANDUIDING, WEBSITE	2
6.5	DE708	AANDUIDING, VRIJ	2
6.6	DE707	AANDUIDING, HOUD	2
6.7	DE749	AANDUIDING, WIELBELASTING HB-1230CE S2	4
6.8	DE758	AANDUIDING, WIELBELASTING HB-830CE S2	4
6.9	DE600E-14	AANDUIDING, ONDERH.VERGREND.	2
6.1	DE746	AANDUIDING,GORDELBEVESTIGING	2
6.11	DE717-61	AANDUIDING, VEILIGHEIDSSTREEP (24.00)	4
6.12	DE717-63	AANDUIDING, VEILIGHEIDSSTREEP (22.25)	1
6.13	DE601	AANDUIDING, HY-BRID-LOGO	1
6.14	DE709	AANDUIDING, ONDER	2
6.15	DE706	AANDUIDING, BOVENSTE HB,ZTR,MID	1
6.16	DE719	AANDUIDING,ZWENKWIELVERGRENDELING	1
6.17	DE721	AANDUIDING,ZWENKWIELVERGRENDELING	2
6.18	DE603-16	MODELNR AANDUIDING-HB-1230CE	2
6.19	DE603-17	MODELNR AANDUIDING-HB830CE	2
6.2	DE750	AANDUIDING,CAPACITEIT,550#,1P,I,W/SO	2
6.21	DE747	AANDUIDING, REM LOSLATEN/NIET SLEPEN	1
6.22	DE751	DECAL,E-OMLAAG KABEL	1
6.23	DE752	AANDUIDING,LAADSNOER (EU)	1
6.24	DE679	AANDUIDING, HYDR. VLOEISTOF	1
6.25	DE756	AANDUIDING,FOUTALARMEN CE	1

3.3 | AANDUIDINGSSYMBOLEN

	• Geen ontoegestaan gebruik • Gebruik deze machine niet, tenzij u bent opgeleid om deze veilig te bedienen. • De opleiding omvat de volledige kennis van de veiligheids- en gebruiksinstructies in de handleiding van de fabrikant, de werkregels van uw werkgever en de geldende regelgeving van de overheid. • Een niet-opgeleide bediener onderwerpt zichzelf en andere personen aan de dood of ernstig letsel.
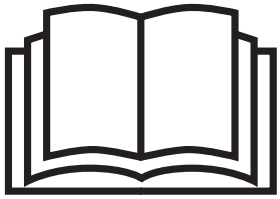	• Lees en begrijp alle gevaren en waarschuwingen in de gebruiksaanwijzing voordat u de machine bedient. • Onjuist gebruik van dit apparaat kan leiden tot de dood of ernstig letsel. • Inspecteer de machine en zorg ervoor dat deze juist werkt, dat alle naamplaatjes en gevaardaanduidingen op hun plaats zitten en leesbaar zijn en dat de machine in overeenstemming is met de onderhoudsvereisten van de fabrikant die in de gebruiks- en onderhoudsvereisten van de gebruiks- en onderhoudshandleiding en de dagelijkse veiligheidscontrolelijst worden vermeld.
	• Gevaar voor verbrijzeling • Ga niet onder het werkplatform of de schaarstructuur staan, tenzij de onderhoudsvergrendeling is geplaatst.
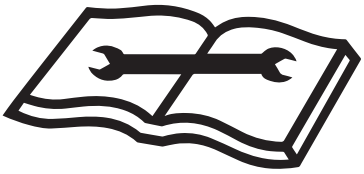	• Raadpleeg de onderhoudshandleiding • Alleen gekwalificeerd personeel mag de machine bedienen. Het niet naleven van de vermelde veiligheidsmaatregelen kan leiden tot schade aan de machine, letsel aan het personeel of de dood. • Vervang aangewezen items alleen door deze die door de fabrikant zijn opgegeven. Het niet gebruiken van deze items kan leiden tot instabiliteit van het platform.
	• Accu's produceren explosieve gassen. Laad accu's alleen op in een goed geventileerde ruimte. • Stel het apparaat niet bloot aan vonken of vlammen. • Rook niet tijdens het opladen van de accu.
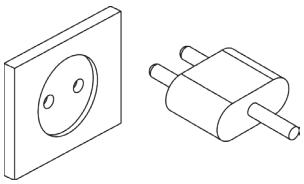	• Acculadersnoer

- Gevaar voor kantelen

- Gevaar voor kantelen
- Laat het platform niet stijgen op een helling of een traptrede.

- Gevaar voor kantelen
- Laat het platform niet stijgen op een helling.

- Gevaar voor kantelen
- Laat het platform niet stijgen op oneffen of zachte oppervlakken.

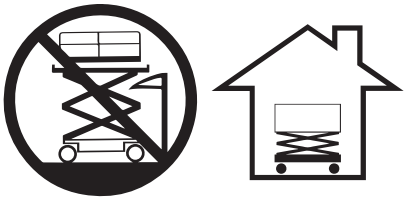

- Alleen voor gebruik binnenshuis: geen windbelasting

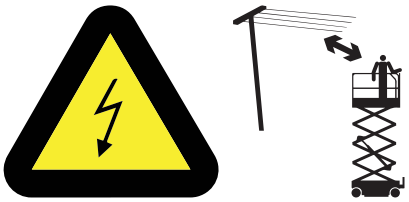

- Gevaar voor elektrocutie
- Deze machine is niet geïsoleerd.
- Behoud een veilige afstand tot elektrische kabels en apparatuur. U moet rekening houden met het slingeren, stoten en doorbuigen van de machine en slingerende elektrische kabels.
- Deze machine biedt geen bescherming tegen contact met of de nabijheid van een elektrisch geladen geleider.
- U moet vrije ruimte behouden tussen een deel van de machine of de lading en elektrische apparaten. Volg de lokale regelgeving inzake elektriciteitskabels.
- Dood of ernstig letsel is het gevolg van contact of onvoldoende vrije ruimte.

	• Rem lossen
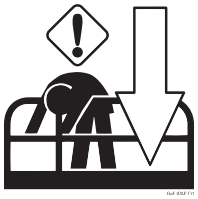	• Nooddaling
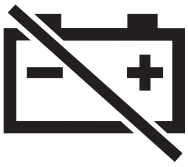	• Losgekoppelde accu
	• Vorkkoker
	• Hydraulisch olieniveau
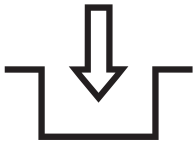	• Koppelende mechanische actie: Schakelaar inschakelen
	• Ankerpuntlocatie voor gordelbevestiging: Capaciteit 1 persoon
	• Gordelverankeringspunten dienen alleen voor de werkpositie, niet als valbescherming. • Het gebruik van valbeveiligingssystemen die aan ankerpunten op de mobiele apparatuur zijn bevestigd, kan ertoe leiden dat de machine kantelt, met ernstig letsel of de dood tot gevolg.

4.1 | VOORBEREIDENDE UITPAKINSTRUCTIES EN LEVERANCIERSINSPECTIE

De onderhoudsvergrendelingen moeten voorafgaand aan de inspectie of onderhoud van het apparaat worden gebruikt wanneer het platform wordt omhoog gebracht. Inspecteer de machine op eventuele schade tijdens het transport; voer een inspectie uit voorafgaand aan de levering. Raadpleeg de controlelijst in de onderhoudshandleiding. Trek indien nodig de noodstopschakelaars eruit.

4.2 | OPSLAG

Na opslagperiodes en blootstelling aan extreme omgevingscondities (hitte, kou, vocht, stof, enz.) moet u de machine inspecteren. Raadpleeg de controlelijst van de voorlevering / regelmatige inspectie in de onderhoudshandleiding.

4.3 | VOORBEREIDING OP HET TRANSPORT

Verlaag het werkplatform naar de onderste positie. Breng de platformverlenging naar de ingetrokken positie en vergrendel deze. Draai de sleutelschakelaar naar de off-positie. Controleer de hele machine op losse of niet-vastzittende onderdelen. Verwijder alle losse voorwerpen uit de machine.

Om het zwenken van de wielen tijdens het laden of lossen te beperken, moeten de borgpennen van de zwenkwielen worden gebruikt om de zenkwielen in de rechte stand te vergrendelen.

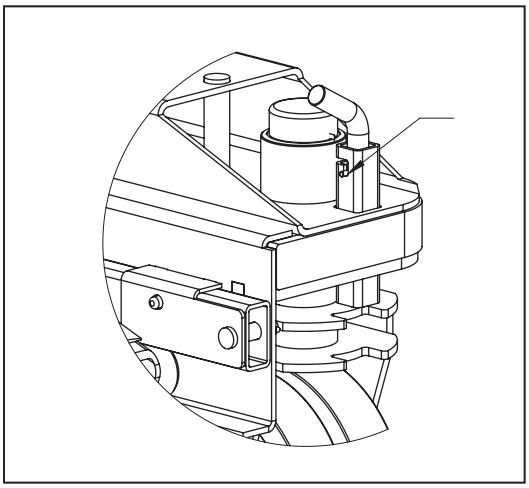

AFBEELDING 6: Vergrendeling zwenkwielen

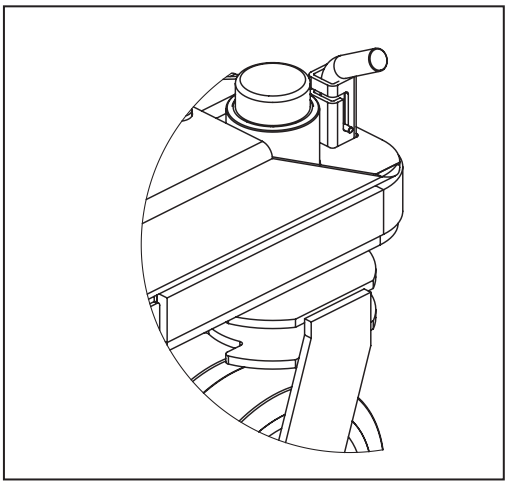

AFBEELDING 7: Vergrendeling zwenkwielen in gebruik

De machine kan worden geduwd door de parkeerremmen (een voor elke aandrijfmotor) aan de achterzijde van de machine te lossen. Trek beide hendels weg van de vloer. Om de normale werking te hervatten, zorgt u ervoor dat beide remhendels omlaag staan. Probeer de machine niet te duwen of te slepen wanneer de remmen zijn ingeschakeld. U mag niet sneller duwen dan 0,9 m/s (2 mph). Dit kan leiden tot ernstige tandwielschade. Slepen wordt niet aangeraden.

OPMERKING: Het besturingssysteem werkt niet als de parkeerrem omlaag is gezet.

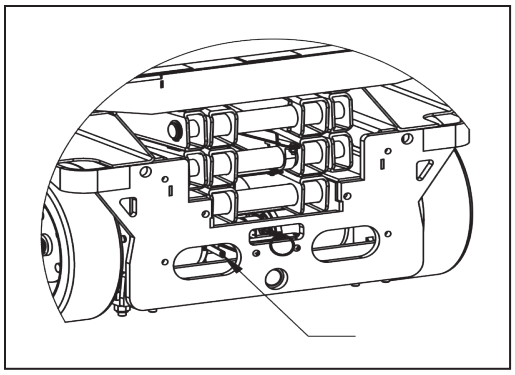

AFBEELDING 8: Brake Release

4.4 | HIJS- EN VASTZETPUNTEN

Vastzetpunten zijn voorzien om machine op een aanhanger of een oplegger vast te zetten en deze naar andere werkplaatsen te transporteren. Ze kunnen ook als hijspunten worden gebruikt.

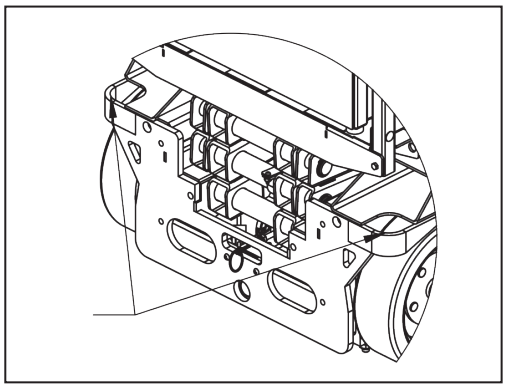

AFBEELDING 9: Vastzetpunten, achterkant

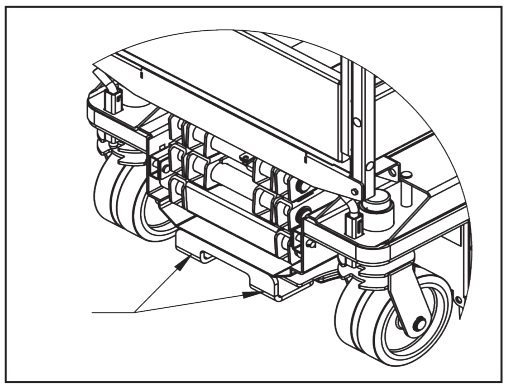

AFBEELDING 10: Vastzetpunten, voorkant

WAARSCHUWING

SPAN DE BEVESTIGINGSRIEMEN NIET TE HARD AAN BIJ HET VASTZETTEN VAN DE LADING VOOR HET TRANSPORT

4.5 | VORKLIFTKOKERS

Heftruckkokers worden aan de voor- en achterkant van het apparaat voorzien voor het laden en lossen. Een heftruck vanaf de zijkant van de machine wordt niet aanbevolen. Gebruik geen heftruck onder de machine vanaf de achterkant. Bij het verplaatsen van de machine met een heftruck, mag u de machine niet op de vloer laten schuiven. Breng de heftruck tot stilstand en laat daarna de machine zachtjes dalen.

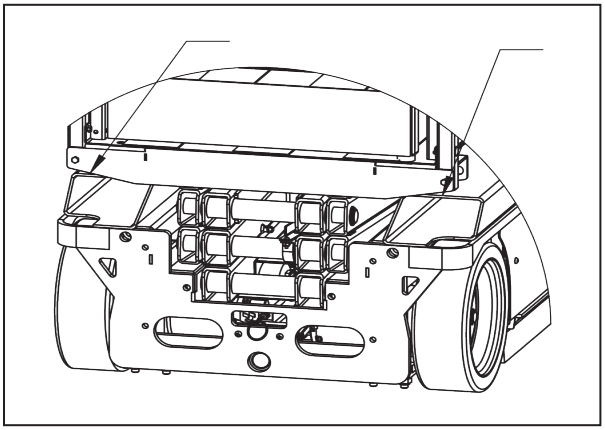

AFBEELDING 11: Fork Pockets

Zwaartepunt

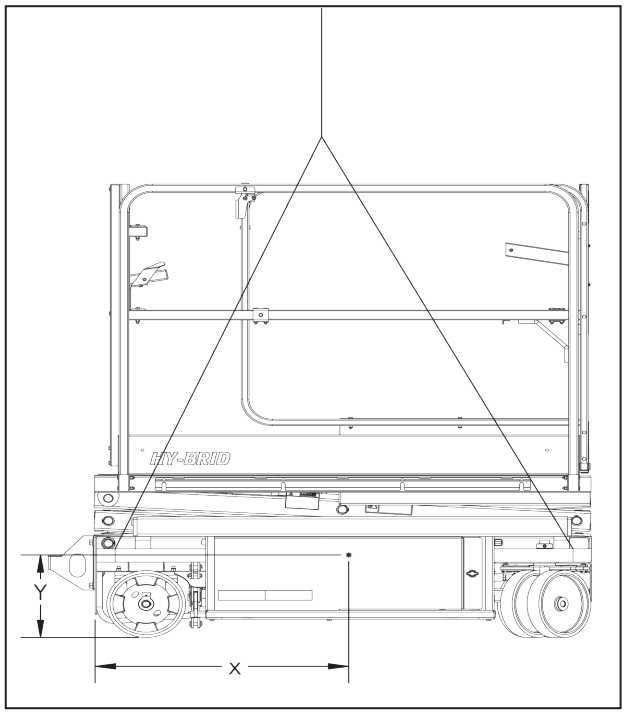

AFBEELDING 12: Zwaartepunt

	X-As	Y-As
HB-830CE	71 cm (28 in)	33 cm (13 in)
HB-1230CE	71 cm (28 in)	33 cm (13 in)

5.1 | VÓÓR U DE MACHINE BEDIENT

Elke dag vóór of bij het begin van elke dienst, moet de machine visueel worden geïnspecteerd en een functionele test ondergaan. Reparaties (indien nodig) moeten voorafgaand aan de bediening van de machine worden uitgevoerd, want het is van cruciaal belang om een veilige bediening van de machine te garanderen. Een controlelijst voor het vooraf inspecteren kan in deze handleiding worden gevonden.

5.2 | BEDIENINGSELEMENTEN

Basisbedieningselementen

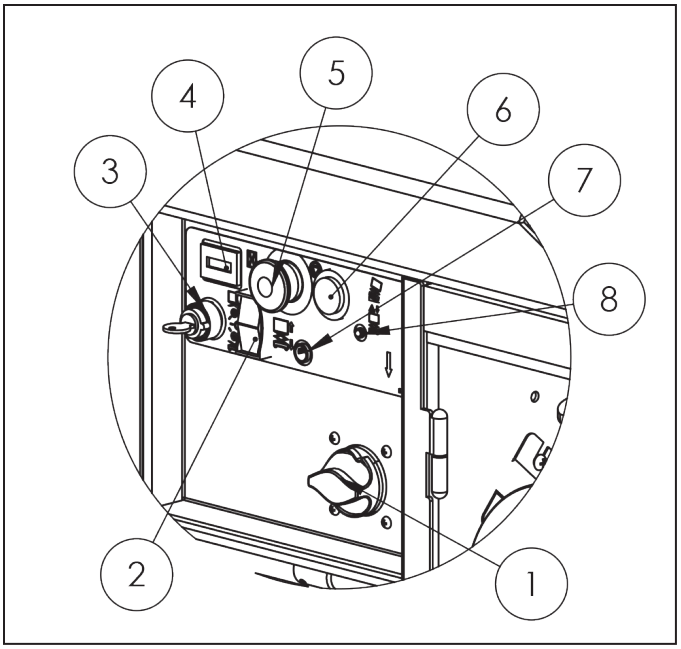

AFBEELDING 13: Basisbedieningselementen

Item	Bedieningselement/lampje
1	Hoofdschakelaar De bediening wordt hieronder beschreven
2	Tuimelschakelaar omhoog/omlaag De bediening wordt hieronder beschreven
3	Sleutelschakelaar De bediening wordt hieronder beschreven
4	Urenteller Geeft de bedrijfsuren weer
5	Noodstop De bediening wordt beschreven in de paragraaf Veiligheidscontroles
6	Piepsignaal (scheefstand-/daalalarm) Zie de paragraaf veiligheidsindicatoren voor meer informatie
7	Diagnoselampje
8	Overbelastingslampje

Bedieningselementen van het platform

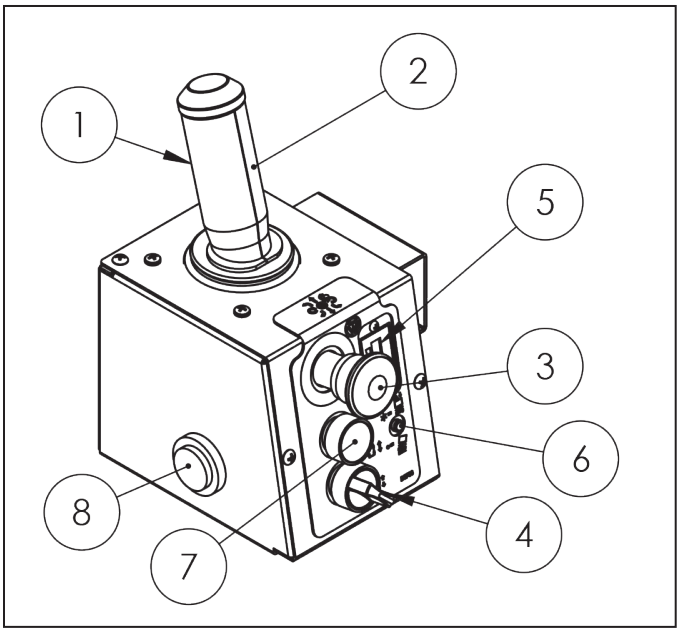

AFBEELDING 14: Bedieningselementen van het platform

Item	Bedieningselement/lampje
1	Trekker rijden inschakelen De bediening wordt hieronder beschreven
2	Joystick De bediening wordt hieronder beschreven
3	Noodstop De bediening wordt beschreven in de paragraaf Veiligheidscontroles
4	Selectieschakelaar stijgen/rijden De bediening wordt hieronder beschreven
5	Accuspanningsmeter
6	Overbelastingslampje
7	Claxonknop
8	Claxonalarm

5.3 | INSCHAKELEN/UITSCHAKELEN

GEVAAR

DE BEDIENER MOET ZICH BEWUST ZIJN VAN DE OMGEVING. LAAT HET PLATFORM NIET STIJGEN ALS DE MACHINE NIET OP EEN STEVIGE, VLAKKE ONDERGROND STAAT.

Werkwijze om de machine in en uit te inschakelen

- Controleer of het werkgebied veilig is.
- Controleer of de hoofdschakelaar zich in de "ON"-positie bevindt
- Zorg ervoor dat de sleutel in het onderste bedieningspaneel zich in de "ON"-positie bevindt voor de bovenste en onderste bedieningselementen. De sleutel moet worden verwijderd wanneer u de bovenste bedieningscontrole kiest om te voorkomen dat onbevoegde personen de hoogwerker vanaf de grond bedienen.
- De machine moet op een harde en vlakke ondergrond worden geplaatst voordat u deze bedient.
- Stap op het werkplatform in de transportpositie met behulp van de constante driepuntcontactmethode.
- Volg alle algemene regels en voorzorgsmaatregelen die in deze handleiding worden vermeld
- Wanneer u klaar bent met het gebruik van de machine, plaatst u het platform in de transportpositie.
- Parkeer de machine op een vlakke ondergrond.
- Verlaat voorzichtig het platform met behulp van de constante driepuntcontactmethode.
- SPRING NOOIT VAN HET PLATFORM.
- Verwijder de sleutel uit het onderste bedieningspaneel om onbevoegd gebruik te voorkomen.
- De hoofdknop kan worden verwijderd wanneer deze niet is ingeschakeld en u deze bewaart op een veilige plek die met een hangslot kan worden beveiligd. (bv. in het handmatige box)

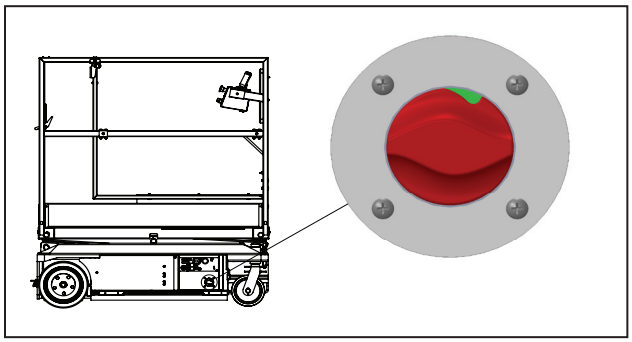

AFBEELDING 15: Hoofdschakelaar

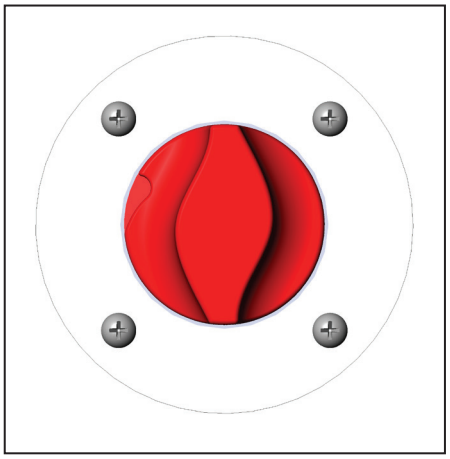

AFBEELDING 16: Hoofdschakelaar UIT

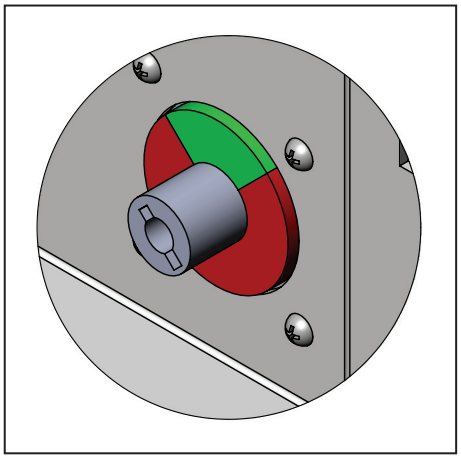

AFBEELDING 17: Hoofdknop verwijderd

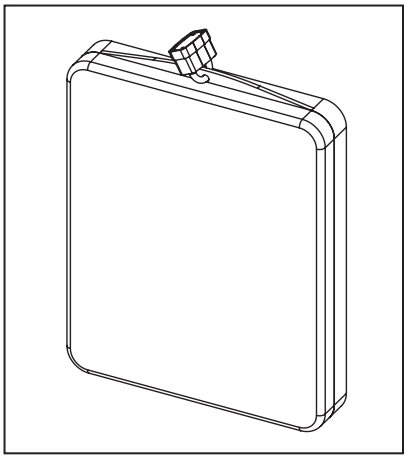

AFBEELDING 18: Veilige plaats

5.4 | FOUTALARMEN

De onderstaande tabel vermeldt de akoestische alarmen die een potentieel gevaar signaleren of dat er een vergrendeling functioneert.

ALARM	MELDINGSAFBEELDING	BETEKENIS
Traag knipperend	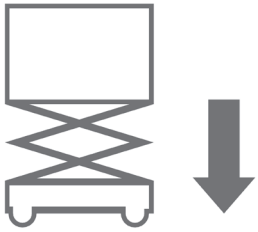	Het platform daalt. Let op omstanders en mogelijke obstakels.
Snel knipperend	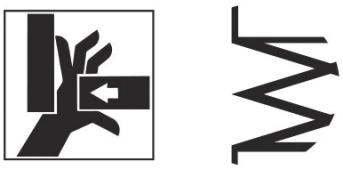	De uiteinden van de schaar zijn elk 50mm lang. Geef de inschakeling van de joystick vrij. Controleer alle zijden van de schaar om ervoor te zorgen dat er niemand gevaar loopt. Ga dan verder met het verlagen van het platform.
Middelmatig snel knipperen	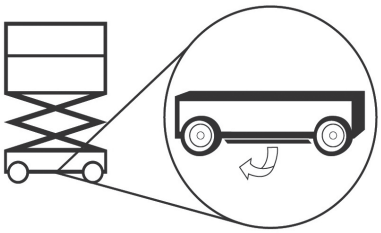	Het platform stijgt en stopt: De pothole-bescherming is niet ingeschakeld-Controleer of er obstakels zijn
	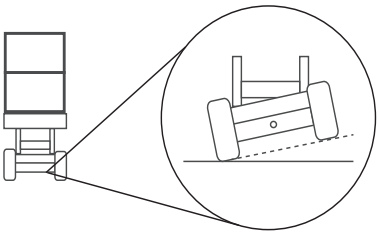	Aandrijfas niet vergrendeld-Verplaats naar een vlakke ondergrond
Vast	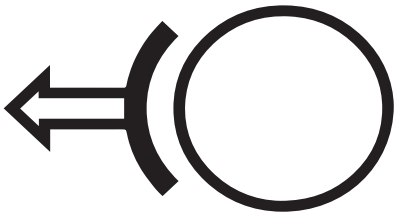	De machine rijdt niet: De remmen worden handmatig gelost. Verplaats de hendel om de remmen in te schakelen voordat u de hoogwerker gebruikt. OF Acculader is aangesloten. Koppel deze vóór het gebruik los.

5.5 | RIJDEN EN STUREN

WAARSCHUWING

CONTROLEER OF HET TRAJECT VRIJ IS VAN PERSONEN, OBSTAKELS, PUIN, GATEN, EN HOOGTEVERSCHILLEN EN DE MACHINE KAN DRAGEN.

Controleer altijd de richting van het voorste stuurwiel voordat u de machine bestuurt. Als er weerstand optreedt bij het draaien van de zwenkwielen tijdens het besturen van de machine, stuurt u naar voren om de zwenkwielen recht te zetten.
Om het apparaat gemakkelijk te bedienen, verdeelt u indien mogelijk de lading op de achterkant van het werkplatform.

Om rijfunctie te activeren, selecteert u de rijmodus met behulp van de schakelaar op het bedieningspaneel van het platform.
Om te rijden, houdt u de trekker van joystick ingedrukt terwijl u de joystick beweegt. Het bewegen van de joystick zorgt ervoor dat de machine in die richting rijdt. Als u de handgreep van de joystick naar achter beweegt, zal de hoogtewerker VOORUIT rijden. Als u deze naar achteren beweegt, zal de hoogwerker ACHTERUIT rijden. Als u de joystick naar een bepaalde kant beweegt, zal de machine draaien. De rijsnelheid is evenredig en wordt door de joystick bepaald. Hoe verder u deze naar voren beweegt, hoe hoger de snelheid zal zijn. Als u de joystick loslaat, keert deze terug naar de neutrale positie.

Remmen: Als u wilt parkeren, wordt de rem automatisch geactiveerd wanneer de joystick in de middelste (neutrale) positie wordt geplaatst.. In het geval van een storing kan de machine worden geduwd door de parkeerrem aan de achterzijde van de machine los te laten. Zie de paragraaf "Voorbereiding voor vervoer" van deze handleiding voor informatie over het lossen van de rem.

5.6 | STIJGEN EN DALEN

De bovenste platformbedieningselementen gebruiken
Gebruik het contactslot om op de onderste controles om de platformbediening te selecteren. Om de stijg-/daalfunctie te activeren, selecteert u de stijgmodus met behulp van de schakelaar op het bedieningspaneel van het platform.
Om te rijden, houdt u de trekker van joystick ingedrukt terwijl u de joystick beweegt. Als u de handgreep van de joystick naar achter beweegt, zal de hoogtewerker STIJGEN. Als u deze naar achteren beweegt, zal de hoogwerker DALEN. De snelheid is evenredig en wordt door de joystick bepaald. Hoe verder u deze naar voren beweegt, hoe hoger de snelheid zal zijn. Als u de joystick loslaat, keert deze terug naar de neutrale positie.

De onderste grondbedieniongselementen gebruiken
Gebruik de sleutelschakelaar om de onderste bediening te selecteren. Door op de bovenkant van de schakelaar te drukken, stijgt het platform; door op de onderkant te drukken, daalt het platform.

WAARSCHUWING

CONTROLEER OF HET TRAJECT VRIJ IS VAN PERSONEN, OBSTAKELS, PUIN, GATEN, EN HOOGTEVERSCHILLEN EN GESCHIKT IS OM DE MACHINE TE DRAGEN.

WAARSCHUWING

ALS HET UITSCHUIFDEK IS VERGRENDELD, CONTROLEERT U DE RUIMTE ERONDER VOORDAT U HET PLATFORM LAAT DALEN.

WAARSCHUWING

RIJD NIET MET DE MACHINE WANNEER U OP DE VERLENGING STAAT. GA OP HET PLATFORM ACHTER DE JOYSTICK STAAN.

5.7 | HET PLATFORM VERLENGEN

1. Ga op het platformdek staan.
2. Verplaats de schuifvergrendelingshendel om het dek uit te schuiven.
3. Schuif het dek naar een van de twee vergrendelpunten; het eerste ligt op ongeveer 38 cm (15 inch), het andere op ongeveer 76,2 cm (30 inch). Laat de hendel los om het dek op zijn plaats te houden. Zorg ervoor dat het dek vergrendeld is alvorens het te betreden.

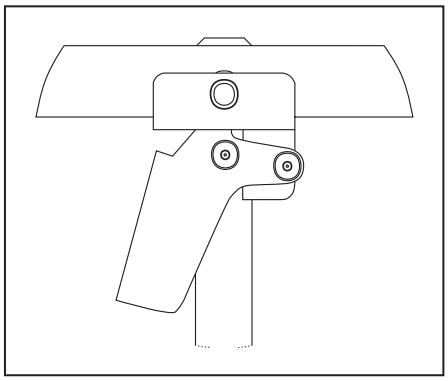

AFBEELDING 19: Achterrem

5.8 | DAGELIJKS ONDERHOUD

Regelmatige controle en zorgvuldig onderhoud is belangrijk voor een efficiënt en economisch gebruik van deze machine. Het zal helpen om ervoor te zorgen dat de apparatuur naar behoren presteert met een minimum aan onderhoud en reparatie. Voer controles uit op de vermelde tijdstippen of vaker indien dit door de plaatselijke werkomstandigheden wordt vereist. De volgende controlelijsten voor inspecties worden met deze handleiding meegeleverd.:

- Voorafgaand aan het gebruik (vereist voorafgaand aan het gebruik door elke dienst)
- Voorafgaand aan de levering/regelmatig/jaarlijks (vereist om de 3 maanden, na opslagperiodes en na elke wijziging of reparatie)

De nominale levensduur van de machine is licht onderbroken (normaal gebruik: 10 jaar, 40 weken per jaar, 20 uur per week, 5 laadcycli per uur)

Extra onderhoud door opgeleid personeel is opgenomen in een afzonderlijke onderhoudshandleiding. Raadpleeg de onderhoudshandleiding voor de inspectie voorafgaand aan de levering/regelmatige en maandelijkse controlelijsten en informatie over reserveonderdelen.

5.9 | DE ACCU LADEN

WAARSCHUWING

ACCU'S PRODUCEREN EXPLOSIEVE GASSEN. MAAK GEEN VONKEN EN VLAMMEN IN DE BUURT VAN ACCU'S. ROOK NIET TIJDENS HET OPLADEN.

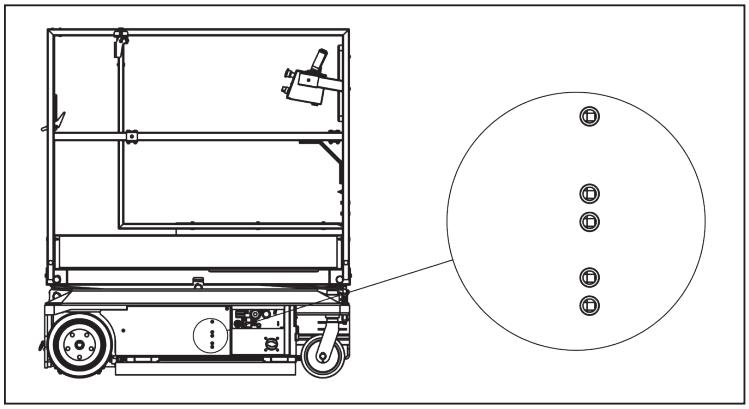

AFBEELDING 20: Display van de acculader

WAARSCHUWING

GEBRUIK HET APPARAAT NIET TERWIJL HET WORDT OPGELADEN. SCHAKEL DE VERGRENDELING VAN DE LADER NIET UIT.

Hoe accudisplays af te lezen

Voeding	Status accu 1 Opladen	Status accu 1 Gereed	Status accu 2 Opladen	Status accu 2 Gereed	
Groene lampje (AAN)	Rode lampje (UIT)	Groene lampje (UIT)	Rode lampje (UIT)	Groene lampje (UIT)	Dit display geeft aan dat de voeding is ingeschakeld, maar er geen accu is aangesloten. De oplader moet ongeveer vijf (5) volt op een accu detecteren om gelijkstroom te kunnen leveren.
Groene lampje (AAN)	Rode lampje (AAN)	Groene lampje (UIT)	Rode lampje (AAN)	Groene lampje (UIT)	Dit display geeft aan dat de voeding is ingeschakeld en dat beide uitgangen gelijkstroom naar de accu's leveren.
Groene lampje (AAN)	Rode lampje (UIT)	Groene lampje (AAN)	Rode lampje (UIT)	Groene lampje (AAN)	Dit display geeft aan dat de voeding is ingeschakeld en dat beide uitgang klaar zijn met opladen en zich in de drijfmodus bevinden.
Groene lampje (AAN)	Rode lampje (KNIPPEREND)	Groene lampje (AAN)	Rode lampje (KNIPPEREND)	Groene lampje (AAN)	Een knipperend rood lampje geeft aan dat er een probleem is met de accu, zoals een lage spanning of slechte cel.

WAARSCHUWING

HET NIET UITVOEREN VAN INSPECTIES EN PREVENTIEF ONDERHOUD OP REGELMATIGE TIJDSTIPPEN KAN ERTOE LEIDEN DAT HET APPARAAT WORDT BEDIEND MET EEN DEFECT. DIT KAN LEIDEN TOT LETSEL OF OVERLIJDEN VAN DE BEDIENER.

Het apparaat is uitgerust met onderhoudsvrije AGM-accu's van 12 volt.

Opmerking: De omgevingstemperatuur heeft een grote invloed op de energiereserve van de accu.

Voorbeeld: Een accu die 100% is opgeladen bij 27 °C (80 °F) zakt naar 65% bij 0 °C (32 °F). Bij -18 °C (0°F) zakt de efficiëntie van de accu naar 40%.

WAARSCHUWING

ACCU'S PRODUCEREN EXPLOSIEVE GASSEN. MAAK GEEN VONKEN EN VLAMMEN IN DE BUURT VAN ACCU'S. ROOK NIET TIJDENS HET OPLADEN.

De oplader is voorzien van een vergrendelingscircuit. Het apparaat werkt niet tijdens het opladen. Dit leidt tot een kortere levensduur van de accu.

Om de accu op te laden, gaat u als volgt te werk:

- Parkeer de machine op een vlakke ondergrond.
- Steek de stekker van de lader in een stopcontact tot de accu is opgeladen.
- Voor de hoogste levensduur van de accu, laat u de lader op het apparaat aangesloten totdat de machine opnieuw wordt gebruikt. De lader zal de batterijlading behouden.

WAARSCHUWING

GEBRUIK HET APPARAAT NIET TERWIJL HET WORDT OPGELADEN.

OPGELET

VOEG NOOIT ZUUR AAN DE ACCU TOE!

6.1 | CONTROLELIJST VOOR DE INSPECTIE VOORAFGAAND AAN HET GEBRUIK

WAARSCHUWING

DEZE CONTROLELIJST MOET AAN HET BEGIN VAN ELKE DIENST OF OM DE ZES TOT ACHT GEBRUIKSUREN WORDEN GEBRUIKT. ALS DIT NIET WORDT GEDAAN, KAN DE VEILIGHEID VAN DE BEDIENER WORDEN BEÏNVLOED.

MODELNUMMER:_____ SERIENUMMER: _____

- Houd inspectiegegevens up-to-date.
- Noteer en rapporteer alle afwijkingen aan uw leidinggevende.
- Een vuile machine kan niet goed worden geïnspecteerd.

J — Ja/aanvaardbaar N — Nee/onaanvaardbaar R — Gereperareerd

Omschrijving	J	N	G
VISUELE INSPECTIES			
Er zijn geen losse of ontbrekende onderdelen.	☐	☐	☐
Controleer of waarschuwing- en instructielabels leesbaar en goed bevestigd zijn. Controleer of het laadvermogen duidelijk wordt aangegeven.	☐	☐	☐
De platform- en grondbedieningselementen ontbreken niet en zijn niet beschadigd of losgekoppeld.	☐	☐	☐
Elektrische kabels en draden zijn niet gescheurd, gerafeld of losgekoppeld.	☐	☐	☐
Electrical cables and wires are not torn, frayed, or disconnected.	☐	☐	☐
Hydraulische slangen zijn niet gescheurd of zitten niet los en er zijn geen lekken. Slangen en kabels vertonen geen versleten of afgeschuurde gebieden.	☐	☐	☐
Controleer de banden op beschadiging. Controleer of de borgringen van de wielassen en de stelschroef in de achterwielen goed vastzitten.	☐	☐	☐
Controleer of alle borgringen zich juist in de groeven op de scharnierpennen bevinden.	☐	☐	☐
Functionele tests			
De poort sluit automatisch en wordt vergrendeld.	☐	☐	☐
Bedieningselementen van het platform: Controleer of alle schakelaars en drukknoppen juist werken.			
Noodstop (stopt alle bewegingen)	☐	☐	☐
Schakelaar modus Rijden en stijgen/dalen (selecteert rijden/sturen- of stijgmodus)	☐	☐	☐
Joystick (Terug naar neutraal, rijdt voorwaarts en achteruit, stijgt en daalt)	☐	☐	☐
Trekker rijden inschakelen (moet worden geactiveerd om te rijden)	☐	☐	☐
Het claxonalarm klinkt wanneer de knop wordt ingedrukt.	☐	☐	☐
Basisbediening: Controleer of alle schakelaars en drukknoppen juist werken.			
Noodstop (stopt alle bewegingen)	☐	☐	☐
Sleutelschakelaar (selecteert platformbediening, grondbediening of uitschakelen)	☐	☐	☐
Tuimelschakelaar omhoog/omlaag (stijgt en daalt)	☐	☐	☐
Alarm (niet beschadigd, wordt geactiveerd bij het dalen, overbelasting)	☐	☐	☐
Wielen: Voor- en achterwielen kunnen vrij ronddraaien. Voorwielen kunnen vrij draaien.	☐	☐	☐
Rijdt aan lage snelheid bij het omhoog staan.	☐	☐	☐
Remmen: De machine stopt wanneer de joystick wordt losgelaten.	☐	☐	☐
Pothole-beschermingen worden geactiveerd en vergrendeld wanneer het platform omhoog wordt gebracht.	☐	☐	☐
Het platform stijgt niet wanneer de pothole-beschermingen zijn geblokkeerd.	☐	☐	☐

DATUM: _____ GECONTROLEERD DOOR: _____

DEZE PAGINA IS OPZETTELIJK LEEG GELATEN

HY-BRID LIFTS™
BY CUSTOM EQUIPMENT LLC

Zelfrijdend Hoogwerkerplatform
Gebruiks - en veiligheidshandleiding
HB-830CE/HB-1230CE

© 2016 Custom Equipment, LLC
2647 Highway 175
Richfield, WI 53076
VS
Tel.: +1-262-644-1300
Fax: +1-262-644-1320
www.hybridlifts.com
Service@Customequipmentlifts.com

"Hy-Brid Lifts" is een handelsmerk van Custom Equipment, LLC
Deze machines voldoen aan de norm EN: 280

Datum van herziening: Maart 2014
Vertaalde: Februari 2016

Gedrukt in de VS